Zincirli Konveyör
Chain Conveyor

MYSiLO®

TAHIL DEPOLAMA SİSTEMLERİ

GRAIN STORAGE SYSTEMS

MYSiLO®

TAHIL DEPOLAMA SİSTEMLERİ

GRAIN STORAGE SYSTEMS

MYSiLO®
GRAIN STORAGE SYSTEMS

Zincirli konveyör tahılın yatay olarak taşınmasında kullanılır. Kullanım yerine, kapasitesine, ürünün cinsi gibi birçok parametrelere göre değişen tasarımlarımız vardır. Model seçimi yaparken uzman kadromuz destek vermektedir. Konveyörlerimizin daha uzun ömürlü olabilmesi için isteğe bağlı taban veya yan yüzeylere polietilen veya aşınmaz çelik plakalarla takviye yapılabilir.

Avantajlar;
- Yüksek ekipman güvenliği, operasyonel etkinlik
- Maksimum kullanım, minimum bakım gideri
- 7/24 teknik servis ve hizmeti
- Düşük enerji maliyetleri ile ekonomik çözümler
- Modüler tasarım, kolay kurulum

Chain conveyor is used for the horizontal transfer of grain. Different designs are available according to many parameters such as usage area. Capacity and type of grain. Our professional staff supports during the model selection. Optional polyethylene cover or abrasian - proofing steel reinforcement even is presented to make our conveyors longer life.

Advantages;
- High safety of equipments, operational efficiency
- Min. cost of maintenance with max. operation
- Technical service & support 24 hours/7 days
- Economical solution with low energy costs
- Modular design, easy installation

ZİNCİRLİ KONVEYÖR

Mysilo zincirli konveyörler 20 ton/saat kapasiteden 1000 ton/saat kapasiteye kadar farklı model ve ürün seçenekleri ile geniş bir ürün ağına sahiptir. Konveyörlerimizin tamamı galvanize sacdan imal edilip kullanım ömrü uzundur. Cıvata ve somun bağlantılı olan Mysilo konveyörleri montaj kolaylığı sağlar ayrıca teknik servis ve bakımı oldukça kolaydır. Müşterilerimizin ihtiyaçlarına, kullanım alanına ve kapasitelerine göre farklı tasarımlarımız mevcuttur.

Konveyörlerimizde zincir kopma ve tıkanma sensörleri standart olarak sunulmaktadır. Zincir kopma sensörü olası zincir kopma meydana gelirse kopan zincir mekanizma kolunun üzerine düşer. Kola bağlı switch devreye girerek sistemi durdurur ve muhtemel hasarları önlemiş olur.

CHAIN CONVEYOR

Mysilo chain conveyors have a capacity range from 20 t/h to 1000 t/h. Chain conveyors are manufactured from galvanized steel and it has long life. By consisting of head, trough and tail sections, chain conveyors are completely bolt connected. This feature enables shorter installation and easy maintenance. We have different design according to our customer needs, area and capacity of usage.

Breaking and blocking sensors are available as standard on the Mysilo chain conveyors. Breaking sensor falls onto the chain mechanism rod when the chain is broken. The switch on the rod becomes active and stops the operation, so it prevents any damage.

MYSiLO®
GRAIN STORAGE SYSTEMS

ZİNCİRLİ KONVEYÖR KASA MODELLERİ / THROUGH MODELS

POLİETİLEN RULOLU KONVEYOR (P)
Kapasitesi düşük ve yıllık dolum boşaltım sayısı az olan tesislerde kullanılması önerilir.
P-Polyamid Rulolu PK-Polyamid Rulolu ve Kılavuzlu

CONVEYOR WITH POLYETHLENE ROLL
This kind of conveyor is recomended to be used to be used in the plants with the low capacity and less loading /unloading.

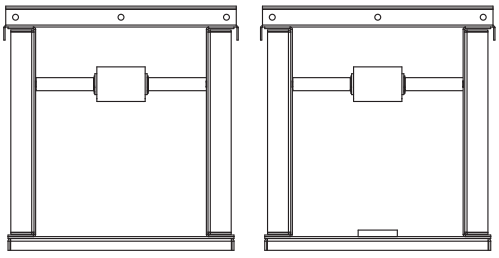

Polietilen rulolu konveyör ve
Polietilen rulo+kılavuzlu konveyör
Conveyor with Polyethlene Roll

ÇELİK RULOLU KONVEYÖR (Ç)
Yıllık dolum boşaltım sayısı fazla olan tesislerde kullanılması önerilir. Aynı zamanda rulolu konveyörlerde kılavuz da opsiyonel olarak sunulmakta polietilen rulo+kılavuz veya çelik rulo+kılavuz seçenekleri müşterilerimize sunulmaktadır.
Ç-Çelik Rulolu ÇK-Çelik Rulolu ve Kılavuzlu

CONVEYOR WITH STEEL ROLL (C)
Higher capacity, more frequent loading/unloading plants and for the storage of same product. This type of conveyor is generally used the plants with polyethylene roll guiding and steel roll-guiding . Meanwhile the conveyor with roll is optional.
C-Steel Roll CK-Steel Roll and Guiding

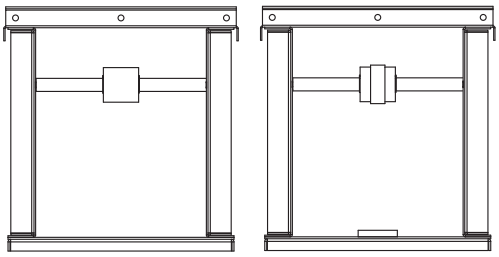

Çelik rulolu konveyör ve
Çelik rulo+kılavuzlu konveyör
Conveyor with Steel Roll

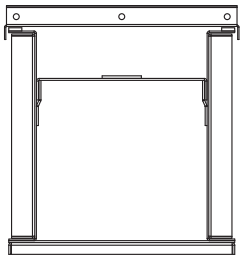

Bölmeli konveyör
Conveyor with two sections

BÖLMELİ KONVEYÖR (B)
Zincir ve palet üzerinden boşaltma kapağını geçen taneler ara bölme sayesinde geriye ilk besleme noktasına gelerek makinanın tıkanmasını önlenir. Özellikle yem tesislerinde farklı ürün depolamalarda ara kapak kullanılması durumunda tavsiye edilir.

CONVEYOR WITH TWO SECTIONS (B)
Cereals passed over chain and palettes, can be transferred to the inlet by means of the second section.

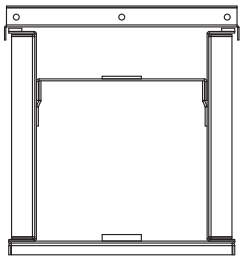

Bölmeli kılavuzlu konveyör
Conveyor with two sections and guiding

BÖLMELİ KILAVUZLU KONVEYÖR (BK)
Kılavuz sayesinde aşınmaya karşı taban sacının ömrünü uzatır.

CONVEYOR WITH TWO SECTIONS AND GUIDING (BK)
When different grains are to be stored, this kind of conveyor is recommended to be used. These plants have higher capacities and annual loading/unloading is frequent.

TAHRİK KISMI / HEAD SECTION

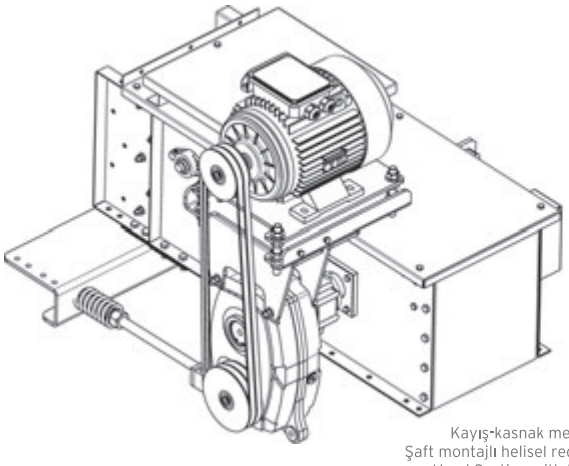

Kayış-kasnak mekanizmalı tahrik
Şaft montajlı helisel redüktör bağlantılı tahrik
Head Section with Belt-Pulley System

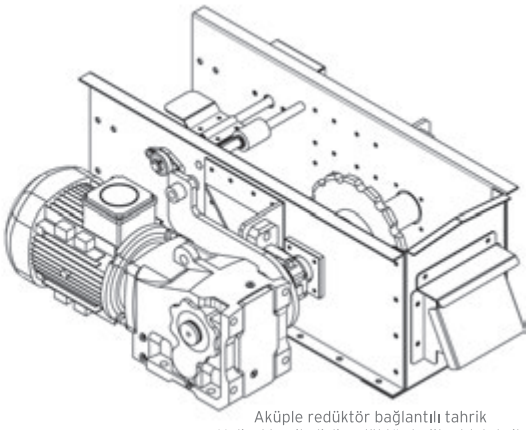

Aküple redüktör bağlantılı tahrik
Helisel konik dişli redüktör bağlantılı tahrik
Coupled Reducer

AVARE KISMI / TAIL SECTION

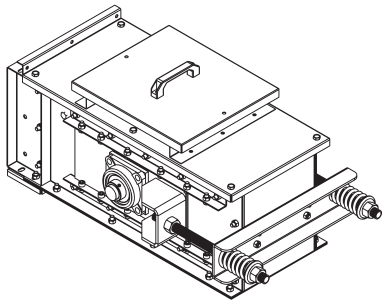

Konveyörlerimizde kullandığımız zincirler konveyörün modeline uzunluğuna ve kapasitesine bağlı olarak değişir.
Chains we use are subject to be changed in related to the length and capacity of the conveyor.

MYZ 1 Tipi Zincir ve Palet Takımı

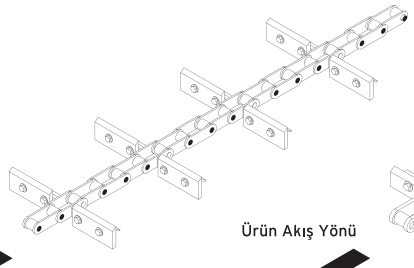

Ürün Akış Yönü

MYZ 2 Tipi Zincir ve Palet Takımı

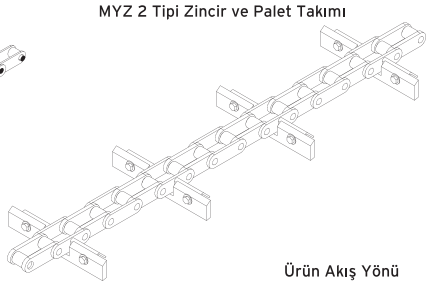

Ürün Akış Yönü

MYZ 3 Tipi Zincir ve Palet Takımı

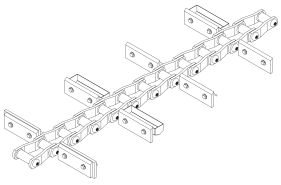

Ürün Akış Yönü

MYSiLO®
GRAIN STORAGE SYSTEMS

ZİNCİRLİ KONVEYÖR KASA ÖLÇÜLERİ / HOUSING SIZE

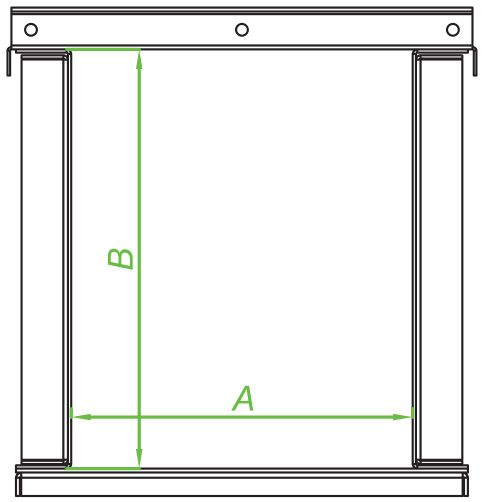

Konveyör Modeli Conveyor Model	A (mm)	B (mm)
2225	220	250
2232	220	320
3232	320	320
3238	320	380
3245	320	450
4046	400	460
4052	400	520
4546	450	460
4552	450	520
5346	530	460
5352	530	520
5372	530	720
7072	700	720
8072	800	720
8587	850	870

ZİNCİRLİ KONVEYÖR GİRİŞ HAZNESİ / CHAIN CONVEYOR INLET

Model	A (mm)	B (mm)	C (mm)
2225	168	300	200
2232	219	300	200
3232	219	400	200
3238	273	400	200
3245	273	400	200
4046	323	480	200
4052	323	480	200
4546	323	530	200
4552	323	530	200
5346	323	610	200
5352	406	610	200
5372	406	610	200
7072	457	780	250
8072	508	880	250
8587	558	930	250

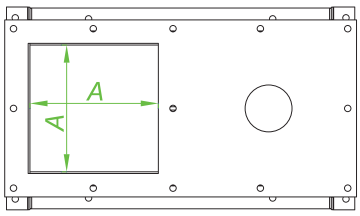

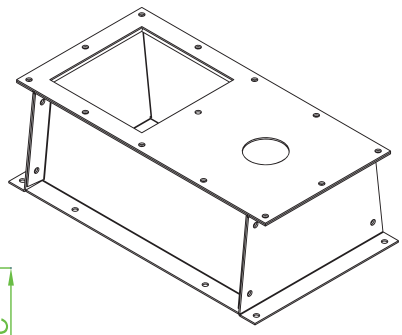

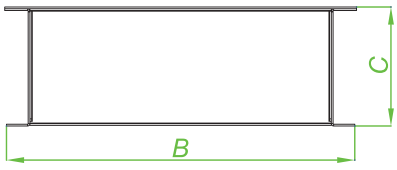

ZİNCİRLİ KONVEYÖR ARA DÖKÜŞ HAZNESİ / CHAIN CONVEYOR INTERMEDIATE SPILLING RIM

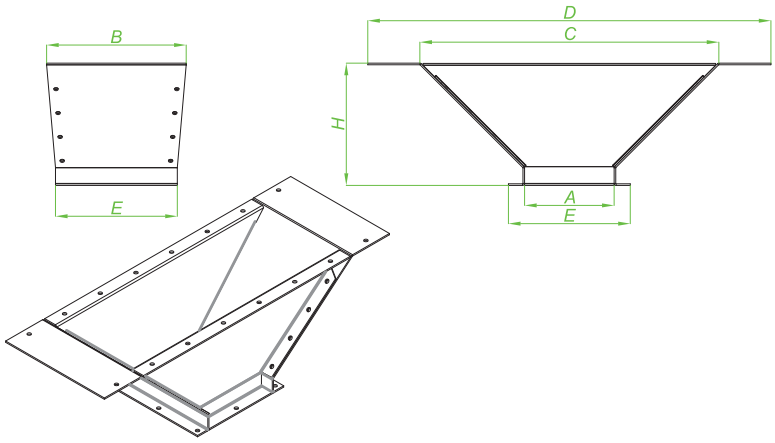

Konveyör Model Conveyor Model	A (mm)	B (mm)	C (mm)	D (mm)	E (mm)	H (mm)
ADH2225	168	300	730	850	258	325
ADH 2232	219	300	730	850	309	325
ADH 3232	219	400	730	850	309	325
ADH 3238	273	400	730	850	363	325
ADH 3245	273	400	730	850	363	325
ADH 4046	323	480	730	850	413	325
ADH 4052	323	480	730	850	413	325
ADH 4546	323	530	730	850	413	325
ADH 4552	323	530	730	850	413	325
ADH 5346	323	610	730	850	413	325
ADH 5352	406	610	730	850	496	325
ADH 5372	406	610	730	850	496	325
ADH 7072	457	780	950	1150	547	350
ADH 8072	508	880	950	1150	598	350
ADH 8587	558	930	950	1150	648	350

MYSiLO®
GRAIN STORAGE SYSTEMS

ZİNCİRLİ KONVEYÖR SON DÖKÜŞ HAZNESİ / CHAIN CONVEYOR FINAL SPILLING RIM

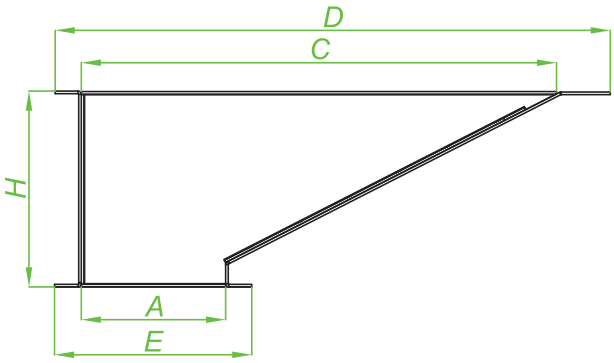

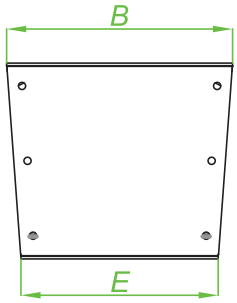

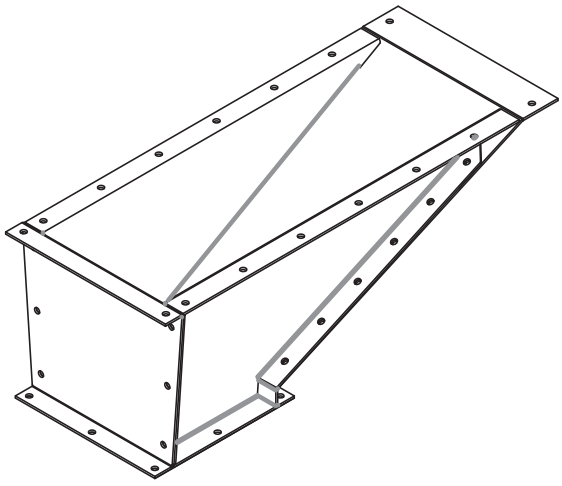

Konveyör Model Conveyor Model	A (mm)	B (mm)	C (mm)	D (mm)	E (mm)	H (mm)
SDH 2225	168	300	730	850	258	325
SDH 2232	219	300	730	850	309	325
SDH 3232	219	400	730	850	309	325
SDH 3238	273	400	730	850	363	325
SDH 3245	273	400	730	850	363	325
SDH 4046	323	480	730	850	413	325
SDH 4052	323	480	730	850	413	325
SDH 4546	323	530	730	850	413	325
SDH 4552	323	530	730	850	413	325
SDH 5346	323	610	730	850	413	325
SDH 5352	406	610	730	850	496	325
SDH 5372	406	610	730	850	496	325
SDH 7072	457	780	950	1150	547	350
SDH 8072	508	880	950	1150	598	350
SDH 8587	558	930	950	1150	648	350

KAPAK ELEKTRİKLİ ZİNCİRLİ KONVEYÖR DİKEY (KEZKD MODEL)

Kapak, tahılın akışını kontrol etmek için kullanılır. Kapak içerisindeki kızak, rulolar üzerinde hareket ederek, tahılın akış yolu açılmakta ve kapamaktadır. Zincirli konveyör teknesine uygun kapak seçilmelidir. Kapak üzerinde konveyör zincirinin geçişini kolaylaştıracak kesit ve aralıkta kanal mevcuttur, bu kanal sayesinde konveyör zinciri aşağı düşmeden geçişini gerçekleştirmektedir. Standart 2,5 mm kalınlıkta ve galvanizli olarak üretilmektedir.

ELECTRICAL COVER OF CHAIN CONVEYOR VERTICAL (KEZKD MODEL)

Cover, is used to control grain flow.Cradle in cover, open and closed grain way by moving on rolls. Cover should be choosed appropriate with chain through. Shaped channels are available on cover which supply to be passed chain, so chain is moved easily without falling down. It is manufactured as Standard thickness 2,5 mm and galvanized.

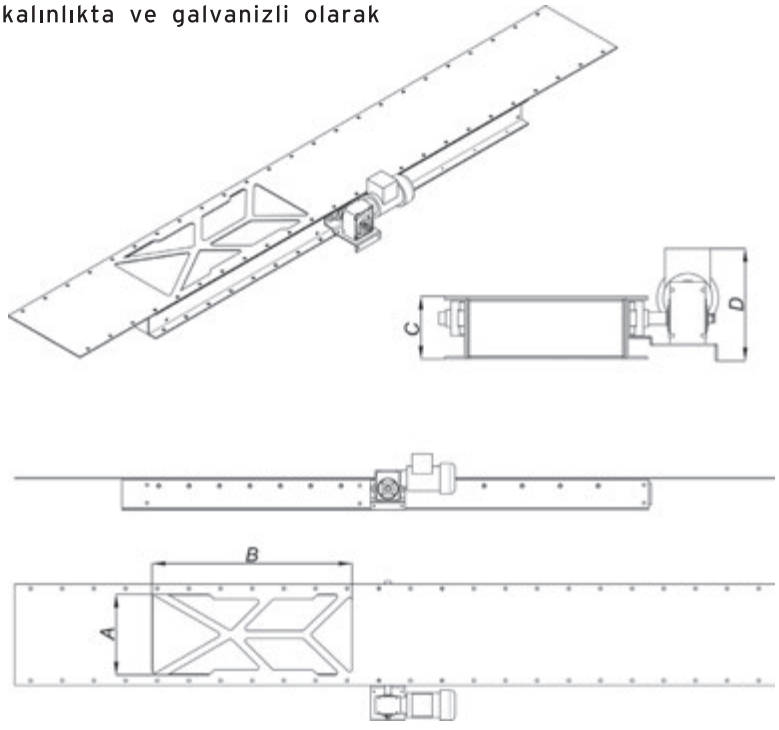

Kod Code	Tanım Description	A (mm)	B (mm)	C (mm)	D (mm)	Güç Power (kw)
KEZKD	2225Kapak Elektrikli Zincirli Konveyör Dikey 2225	220	730	125	265	0,37
KEZKD	2232Kapak Elektrikli Zincirli Konveyör Dikey 2232	220	730	125	265	0,37
KEZKD	3232Kapak Elektrikli Zincirli Konveyör Dikey 3232	320	730	125	265	0,37
KEZKD	3238Kapak Elektrikli Zincirli Konveyör Dikey 3238	320	730	125	265	0,37
KEZKD	3245Kapak Elektrikli Zincirli Konveyör Dikey 3245	320	730	125	265	0,37
KEZKD	4046Kapak Elektrikli Zincirli Konveyör Dikey 4046	400	730	125	265	0,37
KEZKD	4052Kapak Elektrikli Zincirli Konveyör Dikey 4052	400	730	125	265	0,37
KEZKD	4546Kapak Elektrikli Zincirli Konveyör Dikey 4546	450	730	125	265	0,37
KEZKD	4552Kapak Elektrikli Zincirli Konveyör Dikey 4552	450	730	125	265	0,37
KEZKD	5346Kapak Elektrikli Zincirli Konveyör Dikey 5346	530	730	125	265	0,37
KEZKD	5352Kapak Elektrikli Zincirli Konveyör Dikey 5352	530	730	125	265	0,37
KEZKD	5372Kapak Elektrikli Zincirli Konveyör Dikey 5372	530	730	125	265	0,37
KEZKD	7072Kapak Elektrikli Zincirli Konveyör Dikey 7072	700	950	125	265	0,37
KEZKD	8072Kapak Elektrikli Zincirli Konveyör Dikey 8072	800	950	125	265	0,37
KEZKD	8587Kapak Elektrikli Zincirli Konveyör Dikey 8587	850	950	125	265	0,37

MYSiLO®
GRAIN STORAGE SYSTEMS

KAPAK ELEKTRİKLİ ZİNCİRLİ KONVEYÖR YATAY (KEZKY MODEL)

Kapak, tahılın akışını kontrol etmek için kullanılır. Kapak içerisindeki kızak, rulolar üzerinde hareket ederek, tahılın akış yolu açılmakta ve kapamaktadır. Zincirli konveyör teknesine uygun kapak seçilmelidir.Kapak üzerinde konveyör zincirinin geçişini kolaylaştıracak kesit ve aralıkta kanal mevcuttur, bu kanal sayesinde konveyör zinciri aşağı düşmeden geçişini gerçekleştirmektedir. Standart 2,5 mm kalınlıkta ve galvanizli olarak üretilmektedir.

ELECTRICAL COVER OF CHAIN CONVEYOR HORIZONTAL (KEZKD MODEL)

Cover, is used to control grain flow.Cradle in cover, open and closed grain way by moving on rolls. Cover should be choosed appropriate with chain through. Shaped channels are available on cover which supply to be passed chain, so chain is moved easily without falling down. It is manufactured as Standard thickness 2,5 mm and galvanized.

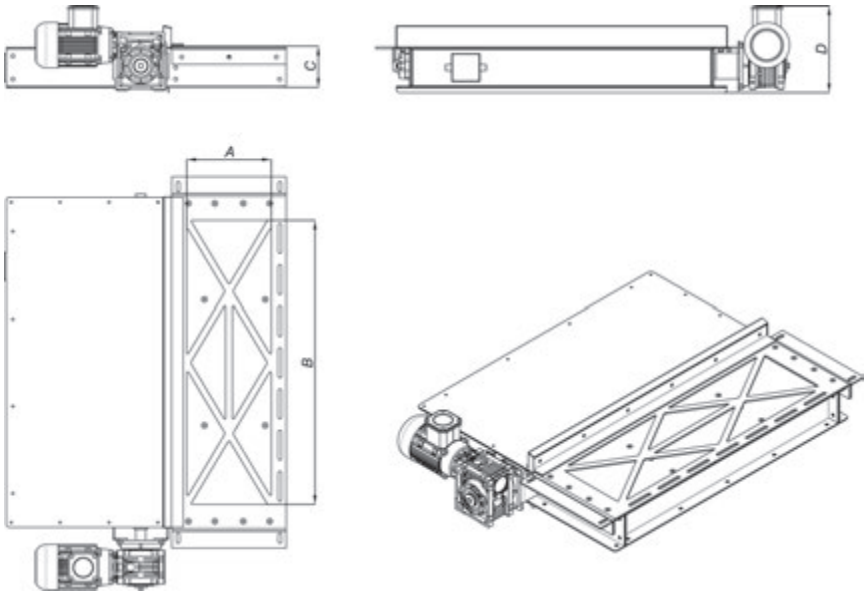

Kod Code	Tanım Description	A (mm)	B (mm)	C (mm)	D (mm)	Güç Power (kw)
KEZKY	2225Kapak Elektrikli Zincirli Konveyör Yatay 2225	220	730	125	265	0,37
KEZKY	2232Kapak Elektrikli Zincirli Konveyör Yatay 2232	220	730	125	265	0,37
KEZKY	3232Kapak Elektrikli Zincirli Konveyör Yatay 3232	320	730	125	265	0,37
KEZKY	3238Kapak Elektrikli Zincirli Konveyör Yatay 3238	320	730	125	265	0,37
KEZKY	3245Kapak Elektrikli Zincirli Konveyör Yatay 3245	320	730	125	265	0,37
KEZKY	4046Kapak Elektrikli Zincirli Konveyör Yatay 4046	400	730	125	265	0,37
KEZKY	4052Kapak Elektrikli Zincirli Konveyör Yatay 4052	400	730	125	265	0,37
KEZKY	4546Kapak Elektrikli Zincirli Konveyör Yatay 4546	450	730	125	265	0,37
KEZKY	4552Kapak Elektrikli Zincirli Konveyör Yatay 4552	450	730	125	265	0,37
KEZKY	5346Kapak Elektrikli Zincirli Konveyör Yatay 5346	530	730	125	265	0,37
KEZKY	5352Kapak Elektrikli Zincirli Konveyör Yatay 5352	530	730	125	265	0,37
KEZKY	5372Kapak Elektrikli Zincirli Konveyör Yatay 5372	530	730	125	265	0,37
KEZKY	7072Kapak Elektrikli Zincirli Konveyör Yatay 7072	700	950	125	265	0,37
KEZKY	8072Kapak Elektrikli Zincirli Konveyör Yatay 8072	800	950	125	265	0,37
KEZKY	8587Kapak Elektrikli Zincirli Konveyör Yatay 8587	850	950	125	265	0,37

Kapasiteler m^3 cinsinden verilmiştir. Ürün yoğunluğu ve cinsine göre t/s kapasiteler değişkenlik göstermektedir. Kullanacağınız ürünün t/s kapasitesini bulmak için ürün yoğunluğu ile yukarıda belirtilen m^3/s kapasitesini çarpınız.

Capacities are given m^3. They can vary according to to product density. To determine the tph capacity of the product to be handled, multiply the density with the value above in m^3.

2225 MODEL ZİNCİRLİ KONVEYÖR KAPASİTE TABLOSU (m^3/s)
CHAIN CONVEYOR CAPACITY CHART (m^3/h)

Çalışma Açısı Incline of operation	0° - 3°			4° - 7°			8° - 11°			12° - 15°			16° - 20°		
Kasa Tipi Type of through	P-PK Ç-ÇK	B	BK	P-PK Ç-ÇK	B	BK	P-PK Ç-ÇK	B	BK	P-PK Ç-ÇK	B	BK	P-PK Ç-ÇK	B	BK
Hız (m/sn) Speed															
0.4	33	45	42	30	40	38	27	36	34	55	74	70	50	67	63
0.5	42	56	53	37	50	47	34	46	43	69	93	88	62	84	79
0.6	50	68	63	45	60	57	41	55	51	83	112	105	75	100	95
0.7	58	79	74	52	70	66	47	64	60	97	130	123	87	117	110
0.8	67	90	85	59	80	76	54	73	68	111	149	140	99	134	126
0.9	75	101	95	67	90	85	61	82	77	124	167	158	112	151	142
1.0	83	113	106	74	100	95	68	91	86	138	186	175	124	167	158

2232 MODEL ZİNCİRLİ KONVEYÖR KAPASİTE TABLOSU (m^3/s)
CHAIN CONVEYOR CAPACITY CHART (m^3/h)

Çalışma Açısı Incline of operation	0° - 3°			4° - 7°			8° - 11°			12° - 15°			16° - 20°		
Kasa Tipi Type of through	P-PK Ç-ÇK	B	BK	P-PK Ç-ÇK	B	BK	P-PK Ç-ÇK	B	BK	P-PK Ç-ÇK	B	BK	P-PK Ç-ÇK	B	BK
Hız (m/sn) Speed															
0.4	49	60	58	43	54	51	39	49	42	36	44	70	32	40	38
0.5	61	75	72	54	67	64	49	61	53	45	55	88	40	50	47
0.6	73	90	86	65	80	77	59	73	63	53	66	105	48	60	57
0.7	85	106	101	76	94	90	69	85	74	62	77	123	56	69	66
0.8	97	121	115	86	107	103	78	97	84	71	88	140	64	79	76
0.9	109	136	130	97	120	115	88	109	95	80	99	158	72	89	85
1.0	122	151	144	108	134	128	98	122	106	89	110	175	80	99	95

3232 MODEL ZİNCİRLİ KONVEYÖR KAPASİTE TABLOSU (m^3/s)
CHAIN CONVEYOR CAPACITY CHART (m^3/h

Çalışma Açısı Incline of operation	0° - 3°			4° - 7°			8° - 11°			12° - 15°			16° - 20°		
Kasa Tipi Type of through	P-PK Ç-ÇK	B	BK	P-PK Ç-ÇK	B	BK	P-PK Ç-ÇK	B	BK	P-PK Ç-ÇK	B	BK	P-PK Ç-ÇK	B	BK
Hız (m/sn) Speed															
0.4	72	89	85	64	79	76	58	72	68	53	65	62	47	59	56
0.5	90	111	106	80	99	95	72	89	86	66	81	78	59	73	70
0.6	108	133	128	96	119	114	86	107	103	79	98	94	71	88	84
0.7	126	155	149	112	139	133	101	125	120	92	114	109	83	103	98
0.8	144	177	170	128	158	152	115	143	137	105	130	125	95	117	112
0.9	162	199	191	144	178	171	130	161	154	118	147	140	107	132	126
1.0	180	222	213	160	198	190	144	179	171	132	163	156	118	147	140

MYSiLO®
GRAIN STORAGE SYSTEMS

3238 MODEL ZİNCİRLİ KONVEYÖR KAPASİTE TABLOSU (m^3/s) CHAIN CONVEYOR CAPACITY CHART (m^3/h)															
Çalışma Açısı Incline of operation	0° - 3°			4° - 7°			8° - 11°			12° - 15°			16° - 20°		
Kasa Tipi Type of through	P-PK Ç-ÇK	B	BK	P-PK Ç-ÇK	B	BK	P-PK Ç-ÇK	B	BK	P-PK Ç-ÇK	B	BK	P-PK Ç-ÇK	B	BK
Hız (m/sn) Speed															
0.4	96	116	112	86	103	99	77	93	90	71	85	82	64	76	74
0.5	120	145	140	107	129	124	97	116	113	88	106	102	79	95	92
0.6	144	173	167	129	155	149	116	140	135	106	127	123	95	114	110
0.7	169	202	195	150	180	174	135	163	158	123	148	143	111	133	129
0.8	193	231	223	172	206	199	155	186	180	141	169	164	127	152	147
0.9	217	260	251	193	232	224	174	210	203	159	191	184	143	171	166
1.0	241	289	279	215	258	249	194	233	225	176	212	205	159	191	184

3245 MODEL ZİNCİRLİ KONVEYÖR KAPASİTE TABLOSU (m^3/s) CHAIN CONVEYOR CAPACITY CHART (m^3/h)															
Çalışma Açısı Incline of operation	0° - 3°			4° - 7°			8° - 11°			12° - 15°			16° - 20°		
Kasa Tipi Type of through	P-PK Ç-ÇK	B	BK	P-PK Ç-ÇK	B	BK	P-PK Ç-ÇK	B	BK	P-PK Ç-ÇK	B	BK	P-PK Ç-ÇK	B	BK
Hız (m/sn) Speed															
0.4	125	142	138	111	126	123	100	114	111	91	104	101	82	94	91
0.5	156	177	173	139	158	154	125	143	139	114	130	127	103	117	114
0.6	187	213	207	167	190	185	151	171	167	137	156	152	123	140	137
0.7	218	248	242	195	221	216	176	200	195	160	182	177	144	164	159
0.8	249	284	276	222	253	247	201	229	222	183	208	202	164	187	182
0.9	280	319	311	250	285	277	226	257	250	206	234	228	185	211	205
1.0	312	354	345	278	316	308	251	286	278	228	260	253	206	234	228

4046 MODEL ZİNCİRLİ KONVEYÖR KAPASİTE TABLOSU (m^3/s) CHAIN CONVEYOR CAPACITY CHART (m^3/h)															
Çalışma Açısı Incline of operation	0° - 3°			4° - 7°			8° - 11°			12° - 15°			16° - 20°		
Kasa Tipi Type of through	P-PK Ç-ÇK	B	BK	P-PK Ç-ÇK	B	BK	P-PK Ç-ÇK	B	BK	P-PK Ç-ÇK	B	BK	P-PK Ç-ÇK	B	BK
Hız (m/sn) Speed															
0.4	153	175	170	137	156	152	123	140	137	112	128	125	101	115	112
0.5	192	218	212	171	195	190	154	176	171	141	160	156	127	144	140
0.6	230	262	254	205	234	227	185	211	205	169	192	187	152	173	168
0.7	269	306	297	239	272	265	216	246	239	197	224	218	177	202	196
0.8	307	349	339	274	311	303	247	281	274	225	256	249	202	230	224
0.9	345	393	382	308	350	341	277	316	308	253	288	280	228	259	252
1.0	384	437	424	342	389	379	308	351	342	281	320	311	253	288	280

4052 MODEL ZİNCİRLİ KONVEYÖR KAPASİTE TABLOSU (m^3/s) CHAIN CONVEYOR CAPACITY CHART (m^3/h)															
Çalışma Açısı Incline of operation	0° - 3°			4° - 7°			8° - 11°			12° - 15°			16° - 20°		
Kasa Tipi Type of through	P-PK Ç-ÇK	B	BK	P-PK Ç-ÇK	B	BK	P-PK Ç-ÇK	B	BK	P-PK Ç-ÇK	B	BK	P-PK Ç-ÇK	B	BK
Hız (m/sn) Speed															
0.4	180	201	196	161	180	176	145	162	158	132	148	144	119	133	130
0.5	224	251	245	201	224	219	182	203	198	165	185	180	149	166	162
0.6	269	301	294	241	269	263	218	243	238	198	222	216	179	199	195
0.7	314	351	343	281	314	307	254	284	277	231	259	253	208	233	227
0.8	359	401	392	321	359	351	291	324	317	265	295	289	238	266	260
0.9	404	452	441	361	404	395	327	365	356	298	332	325	268	299	292
1.0	449	502	491	402	449	439	363	405	396	331	369	361	298	332	325

4546 MODEL ZİNCİRLİ KONVEYÖR KAPASİTE TABLOSU (m^3/s) CHAIN CONVEYOR CAPACITY CHART (m^3/h)															
Çalışma Açısı Incline of operation	0° - 3°			4° - 7°			8° - 11°			12° - 15°			16° - 20°		
Kasa Tipi Type of through	P-PK Ç-ÇK	B	BK	P-PK Ç-ÇK	B	BK	P-PK Ç-ÇK	B	BK	P-PK Ç-ÇK	B	BK	P-PK Ç-ÇK	B	BK
Hız (m/sn) Speed															
0.4	172	196	191	154	175	171	138	158	154	127	144	140	114	130	126
0.5	215	245	239	192	219	213	172	197	192	158	180	175	142	162	158
0.6	259	294	287	231	263	256	207	237	231	190	216	210	171	194	189
0.7	302	343	335	269	306	298	241	276	269	221	252	245	199	227	221
0.8	345	392	383	308	350	341	275	316	308	253	288	280	228	259	252
0.9	388	441	430	346	394	384	310	355	346	285	324	315	256	292	284
1.0	431	491	478	385	438	426	344	395	385	316	360	350	285	324	315

4552 MODEL ZİNCİRLİ KONVEYÖR KAPASİTE TABLOSU (m^3/s) CHAIN CONVEYOR CAPACITY CHART (m^3/h)															
Çalışma Açısı Incline of operation	0° - 3°			4° - 7°			8° - 11°			12° - 15°			16° - 20°		
Kasa Tipi Type of through	P-PK Ç-ÇK	B	BK	P-PK Ç-ÇK	B	BK	P-PK Ç-ÇK	B	BK	P-PK Ç-ÇK	B	BK	P-PK Ç-ÇK	B	BK
Hız (m/sn) Speed															
0.4	203	227	221	181	202	198	163	182	178	149	166	162	134	150	146
0.5	254	284	277	226	253	247	204	228	223	186	208	203	167	187	183
0.6	304	340	332	271	303	296	245	273	267	223	249	243	201	224	219
0.7	355	397	387	317	354	346	286	319	312	260	291	284	234	262	256
0.8	406	454	443	362	404	395	327	365	356	298	332	325	268	299	292
0.9	457	510	498	407	455	444	368	410	401	335	374	365	301	337	329
1.0	507	567	554	452	505	494	408	456	446	372	415	406	335	374	365

MYSiLO®
GRAIN STORAGE SYSTEMS

5346 MODEL ZİNCİRLİ KONVEYÖR KAPASİTE TABLOSU (m^3/s) CHAIN CONVEYOR CAPACITY CHART (m^3/h)															
Çalışma Açısı Incline of operation	0° - 3°			4° - 7°			8° - 11°			12° - 15°			16° - 20°		
Kasa Tipi Type of through	P-PK Ç-ÇK	B	BK	P-PK Ç-ÇK	B	BK	P-PK Ç-ÇK	B	BK	P-PK Ç-ÇK	B	BK	P-PK Ç-ÇK	B	BK
Hız (m/sn) Speed															
0.4	205	234	227	183	208	203	164	188	183	150	171	167	135	154	150
0.5	257	292	284	229	260	253	205	235	228	188	214	208	169	193	187
0.6	308	350	341	275	313	304	246	282	274	226	257	250	203	231	225
0.7	359	409	398	321	365	354	287	329	320	263	300	292	237	270	262
0.8	410	467	455	366	417	405	328	376	365	301	342	333	271	308	300
0.9	462	525	511	412	469	456	369	423	411	338	385	375	305	347	337
1.0	513	584	568	458	521	506	410	470	457	376	428	417	338	385	375

5352 MODEL ZİNCİRLİ KONVEYÖR KAPASİTE TABLOSU (m^3/s) CHAIN CONVEYOR CAPACITY CHART (m^3/h)															
Çalışma Açısı Incline of operation	0° - 3°			4° - 7°			8° - 11°			12° - 15°			16° - 20°		
Kasa Tipi Type of through	P-PK Ç-ÇK	B	BK	P-PK Ç-ÇK	B	BK	P-PK Ç-ÇK	B	BK	P-PK Ç-ÇK	B	BK	P-PK Ç-ÇK	B	BK
Hız (m/sn) Speed															
0.4	241	270	263	215	240	235	194	217	212	177	198	193	159	178	174
0.5	302	337	329	269	300	294	242	271	265	221	247	241	199	222	217
0.6	362	404	395	323	360	352	291	325	318	265	296	289	239	267	261
0.7	422	472	461	376	421	411	339	380	371	310	346	338	279	311	304
0.8	482	539	527	430	481	470	388	434	424	354	395	386	318	356	347
0.9	543	606	592	484	541	529	436	488	477	398	445	434	358	400	391
1.0	603	674	658	538	601	587	485	542	530	442	494	482	398	445	434

5372 MODEL ZİNCİRLİ KONVEYÖR KAPASİTE TABLOSU (m^3/s) CHAIN CONVEYOR CAPACITY CHART (m^3/h)															
Çalışma Açısı Incline of operation	0° - 3°			4° - 7°			8° - 11°			12° - 15°			16° - 20°		
Kasa Tipi Type of through	P-PK Ç-ÇK	B	BK	P-PK Ç-ÇK	B	BK	P-PK Ç-ÇK	B	BK	P-PK Ç-ÇK	B	BK	P-PK Ç-ÇK	B	BK
Hız (m/sn) Speed															
0.4	353	381	374	315	340	334	284	306	302	259	279	275	233	251	247
0.5	441	476	468	393	425	417	355	383	377	323	349	343	291	314	309
0.6	529	571	562	472	510	501	426	460	452	388	419	412	349	377	371
0.7	617	666	655	550	595	584	497	536	528	452	489	481	407	440	433
0.8	706	761	749	629	680	668	568	613	603	517	559	549	465	503	494
0.9	794	857	842	708	764	751	639	690	678	582	629	618	524	566	556
1.0	882	952	936	786	849	835	710	766	754	646	698	687	582	629	618

7072 MODEL ZİNCİRLİ KONVEYÖR KAPASİTE TABLOSU (m^3/s) CHAIN CONVEYOR CAPACITY CHART (m^3/h)															
Çalışma Açısı Incline of operation	0° - 3°			4° - 7°			8° - 11°			12° - 15°			16° - 20°		
Kasa Tipi Type of through	P-PK Ç-ÇK	B	BK	P-PK Ç-ÇK	B	BK	P-PK Ç-ÇK	B	BK	P-PK Ç-ÇK	B	BK	P-PK Ç-ÇK	B	BK
Hız (m/sn) Speed															
0.4	461	499	490	276	445	437	371	401	395	338	365	359	304	329	323
0.5	577	623	613	345	556	546	464	501	493	423	457	449	381	411	404
0.6	692	748	735	414	667	655	557	601	592	507	548	539	457	493	485
0.7	807	873	858	484	778	765	650	702	691	592	640	629	533	576	566
0.8	923	997	980	553	889	874	743	802	789	677	731	719	609	658	647
0.9	1038	1122	1103	622	1000	983	835	902	888	761	822	809	685	740	728
1.0	1153	1247	1225	691	1112	1092	928	1002	987	846	914	899	761	822	809

8072 MODEL ZİNCİRLİ KONVEYÖR KAPASİTE TABLOSU (m^3/s) CHAIN CONVEYOR CAPACITY CHART (m^3/h)															
Çalışma Açısı Incline of operation	0° - 3°			4° - 7°			8° - 11°			12° - 15°			16° - 20°		
Kasa Tipi Type of through	P-PK Ç-ÇK	B	BK	P-PK Ç-ÇK	B	BK	P-PK Ç-ÇK	B	BK	P-PK Ç-ÇK	B	BK	P-PK Ç-ÇK	B	BK
Hız (m/sn) Speed															
0.4	560	605	595	500	540	531	451	487	470	411	444	436	370	399	393
0.5	700	757	744	624	674	664	564	609	588	513	555	546	462	499	491
0.6	840	908	893	749	809	797	676	730	705	616	666	655	555	599	589
0.7	980	1059	1042	874	944	929	789	852	823	719	777	764	647	699	687
0.8	1121	1211	1191	999	1079	1062	902	974	941	822	888	873	739	799	786
0.9	1261	1362	1340	1124	1214	1195	1015	1096	1058	924	999	982	832	899	884
1.0	1401	1513	1488	1249	1349	1328	1127	1217	1176	1027	1110	1091	924	999	982

8587 MODEL ZİNCİRLİ KONVEYÖR KAPASİTE TABLOSU (m^3/s) CHAIN CONVEYOR CAPACITY CHART (m^3/h)															
Çalışma Açısı Incline of operation	0° - 3°			4° - 7°			8° - 11°			12° - 15°			16° - 20°		
Kasa Tipi Type of through	P-PK Ç-ÇK	B	BK	P-PK Ç-ÇK	B	BK	P-PK Ç-ÇK	B	BK	P-PK Ç-ÇK	B	BK	P-PK Ç-ÇK	B	BK
Hız (m/sn) Speed															
0.4	673	721	712	600	643	635	542	581	573	494	529	522	444	476	470
0.5	842	902	890	751	804	794	677	726	716	617	661	652	555	595	587
0.6	1010	1082	1068	901	965	952	813	871	859	741	794	783	667	714	705
0.7	1178	1262	1246	1051	1126	1111	948	1016	1003	864	926	913	778	833	822
0.8	1346	1443	1424	1201	1287	1270	1084	1161	1146	987	1058	1044	889	952	940
0.9	1515	1623	1602	1351	1448	1428	1219	1306	1289	1111	1190	1174	1000	1071	1057
1.0	1683	1803	1780	1501	1608	1587	1355	1452	1432	1234	1323	1305	1111	1190	1174

MYSiLO®
GRAIN STORAGE SYSTEMS

MYSiLO®

TAHIL DEPOLAMA SİSTEMLERİ
GRAIN STORAGE SYSTEMS

Mysilo Tahıl Depolama Sistemleri San. ve Tic. A.Ş.

Organize Sanayi Bölgesi, 1. Cadde,
No: 52/B Aksaray/TÜRKİYE
Tel : +90 382 266 2245
Faks: +90 382 266 2252
www.mysilo.com

www.twitter.com/my_Silo

www.facebook.com/mysilotr

www.youtube.com/MySiloTR

www.mysilo.tumblr.com

MYSiLO® ISO 9001 - 14001

OHSAS 18001 CERTIFIED

444SİLO
7456